XS-System 50 aus Stahl für schlanke Tischbeine **ab 50 mm Ø**
XS-Connecting system 50, steel, for slim table legs **from 50 mm Ø**

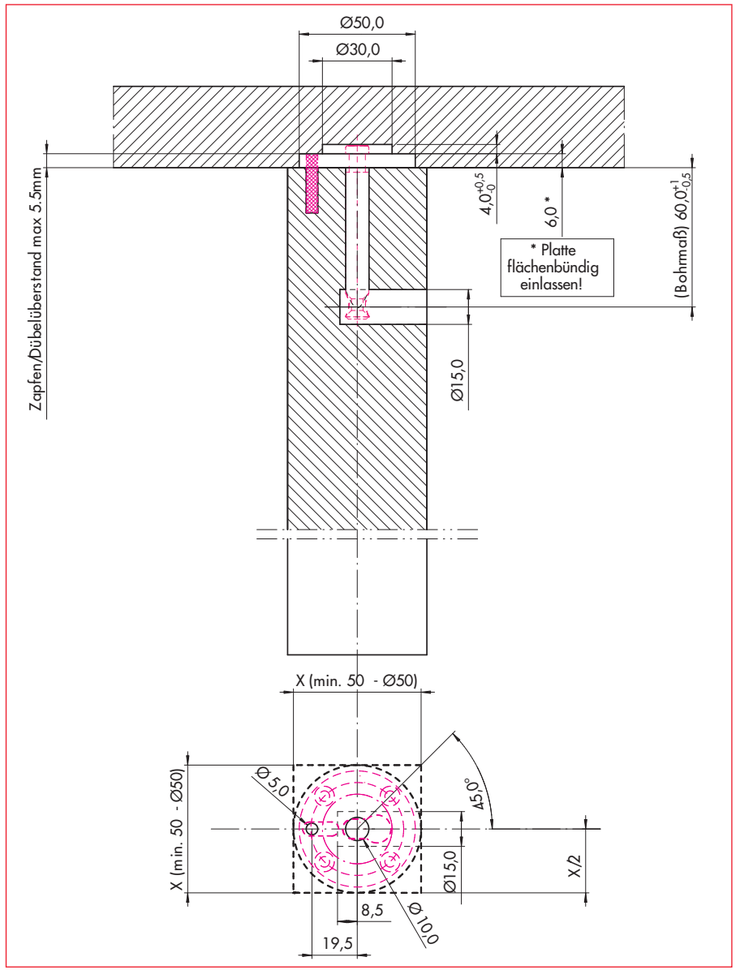

Ankerplatte rund, vernickelt
anchor plate nickel plated

PATENTIERT
PATENTED

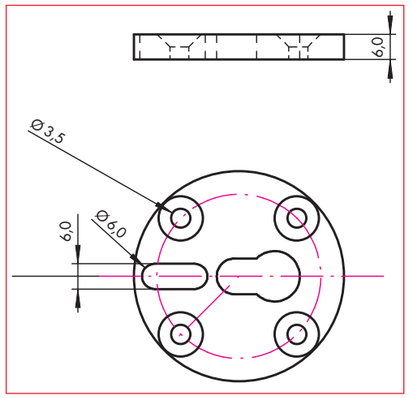

Artikel-Nr. Order-no.	Durchmesser Diameter	Stärke Material thickness	VE PU
M01040	50,0 mm	6,0 mm	100

XS-System aus Stahl für Tische
XS-Connectings system, steel, for tables

So viele Gleichteile wie möglich über alle Baureihen zu nutzen, bringt die größte Kostenreduzierung
Use the maximum number of components throughout the model range. This approach allows to lower the cost drastically

Gehäuse aus Stahl, verzinkt
Housing made of steel, zinc plated

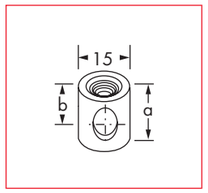

Artikel-Nr. Order-no.	Materialstärke paneel thickness	Bohrtiefe Boring depth a (+0,5/-0 mm)	Maß b Dimension b	VE PU
J03 029	20,0 mm	17,0 mm	10,0 mm	1000
J01 550	22,0 mm	19,0 mm	12,0 mm	1000
J01 551	24,0 - 28,0 mm	21,0 mm	14,0 mm	500
J01 552	30,0 mm	28,0 mm	13,0 mm	500

Madenschraube M 10 aus Stahl
Grub screw made of steel

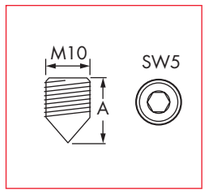

Artikel-Nr. Order-no.	M10		Maß A	VE PU
J03 006	M10	x	10 mm	1000
J01 549	M10	x	12 mm	1000

Ankerdübel
Anchor dowel

PATENT ANGEMELDET
PATENT PENDING

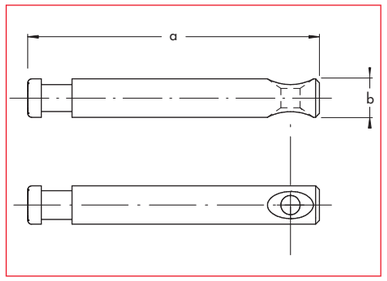

Artikel-Nr. Order-no.	Maß a Dimension a	Maß b Dimension b	Bohrmaß Drilling	VE PU
J08 081	76,0 mm	10,0 mm	60,0 mm	1000

Patent angemeldet
Patent pending