Flächenspanner

Technik für Möbel

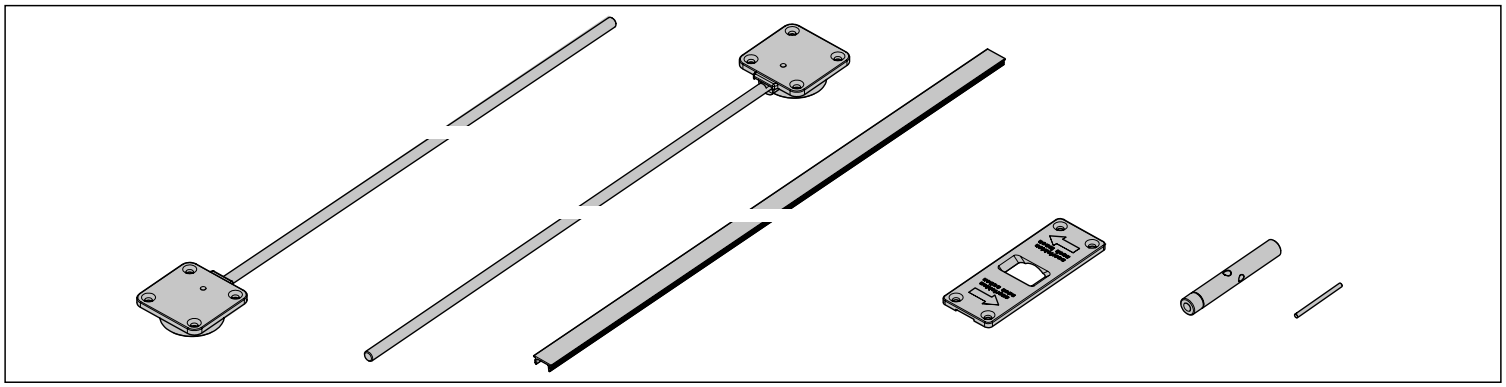

i

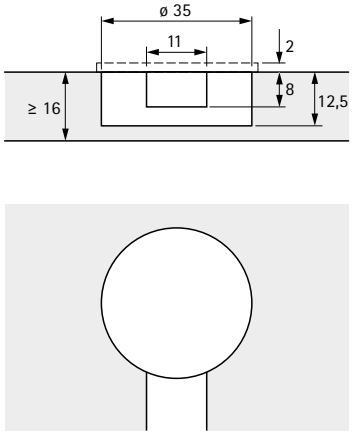

1

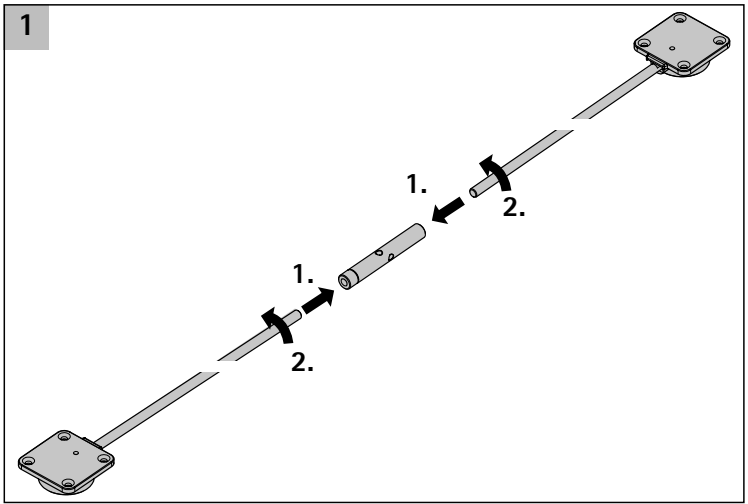

2

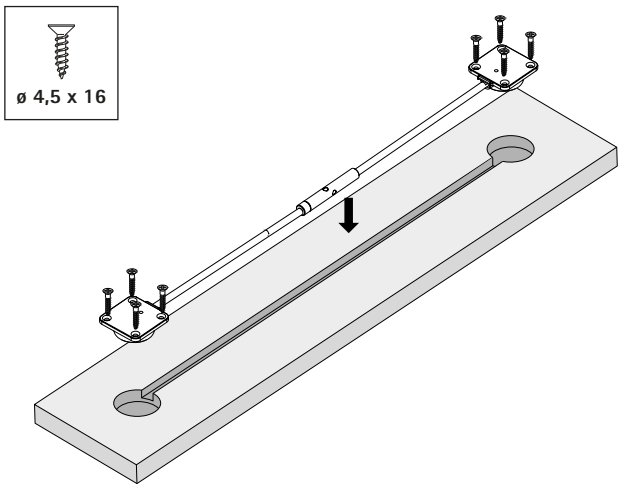

3

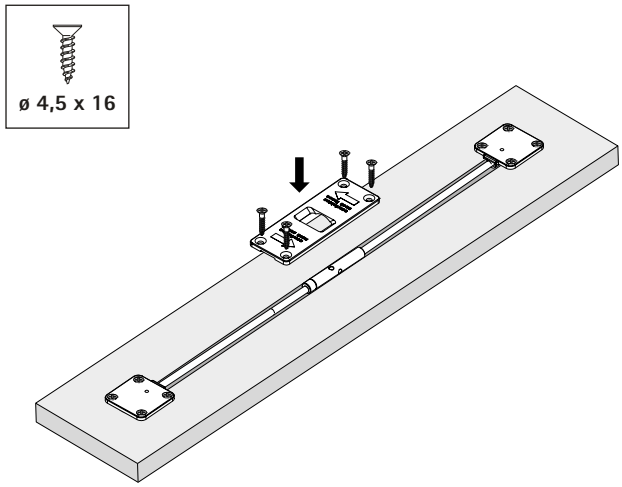

4

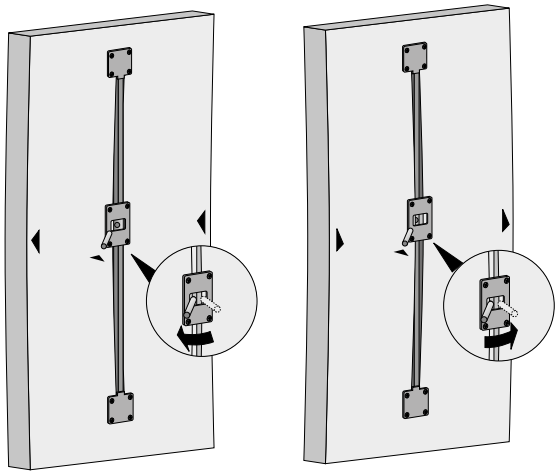

5

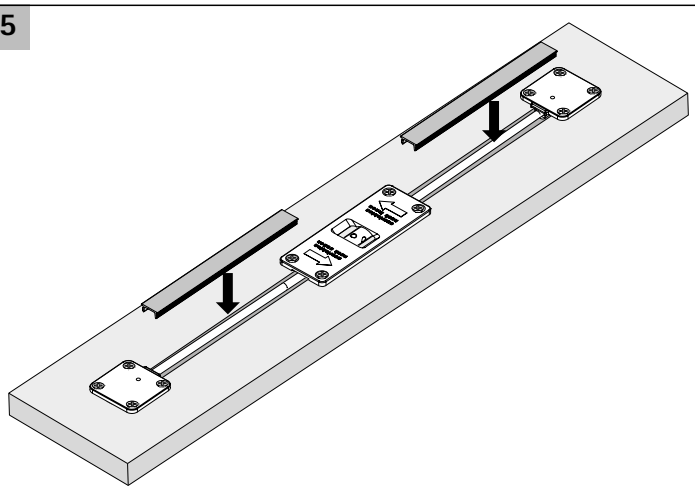

Door Straightener Fitting

Technik für Möbel

Hettich

i

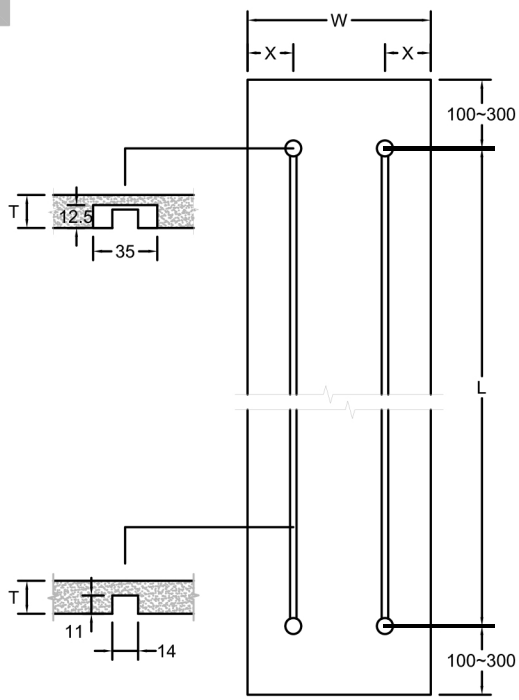

	2013mm(L+24.5mm)
	1900mm(L-88.5mm)

L	1988,5mm	
W	800 ≤	≥ 800
X	80~100	120~150
T	18~30 mm	

i

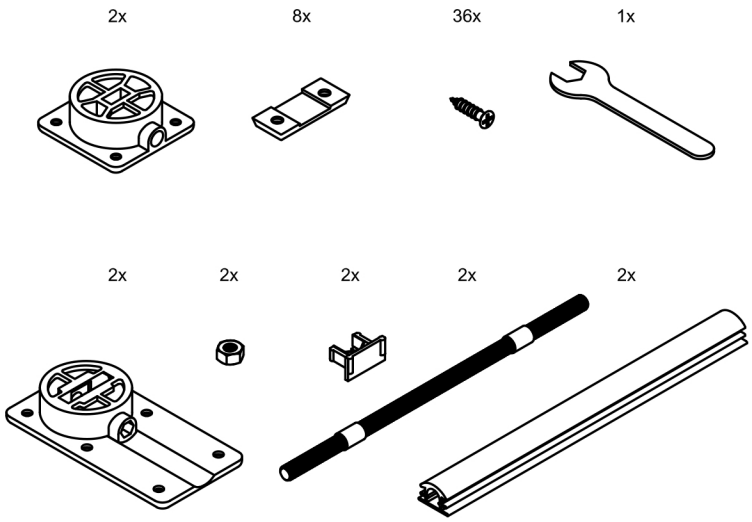

1

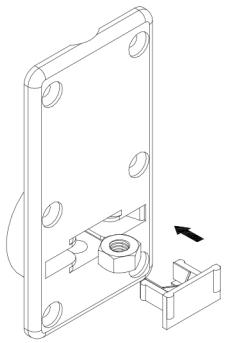

2

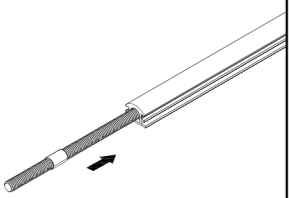

3

4

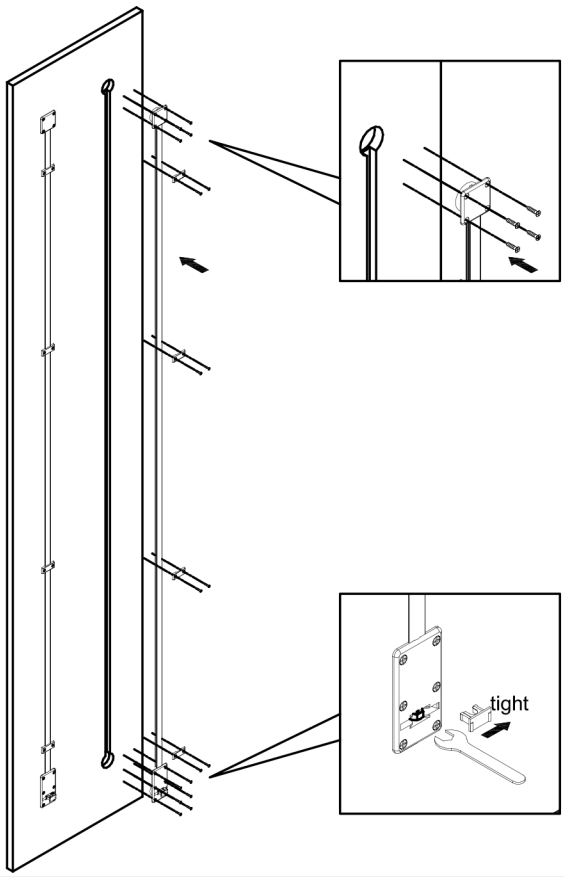

Technik für Möbel

Hettich

i

2x

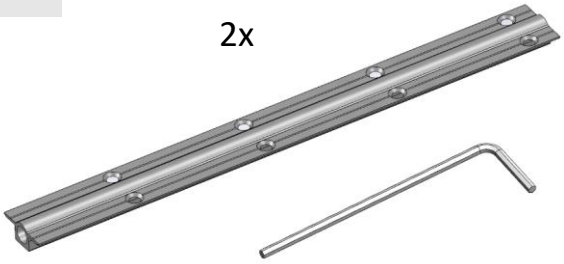

i

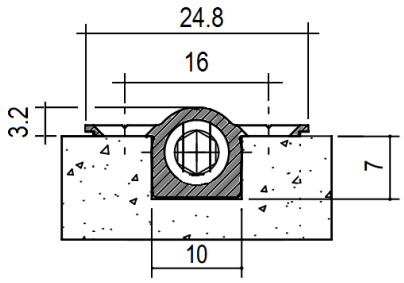

i

2000 mm

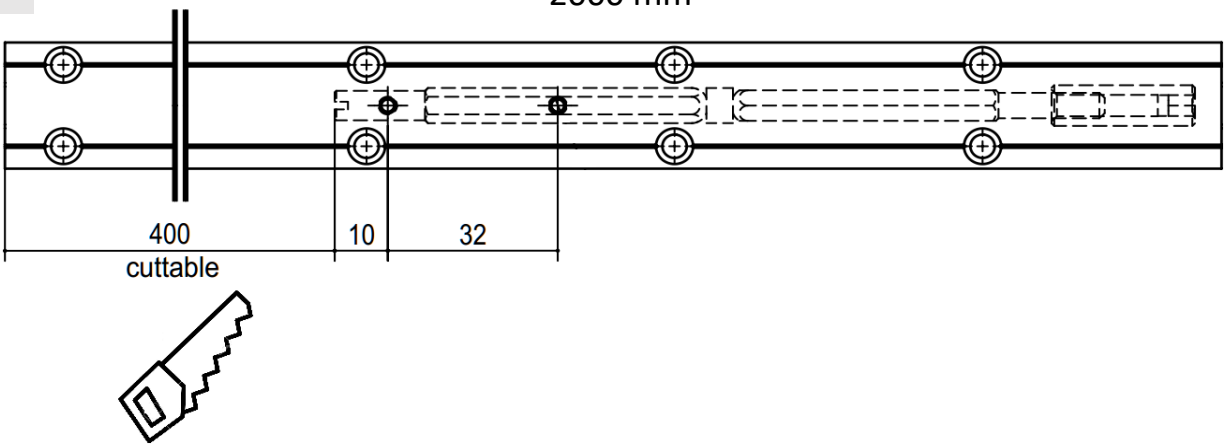

1

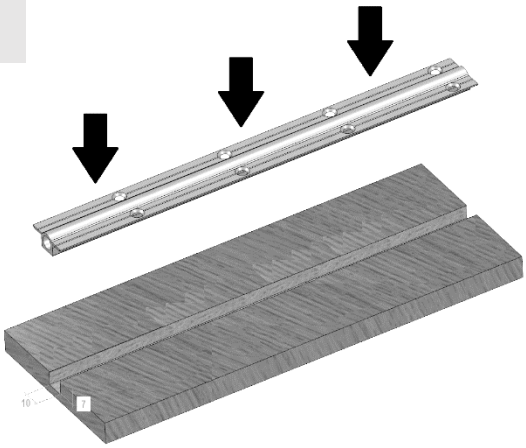

2

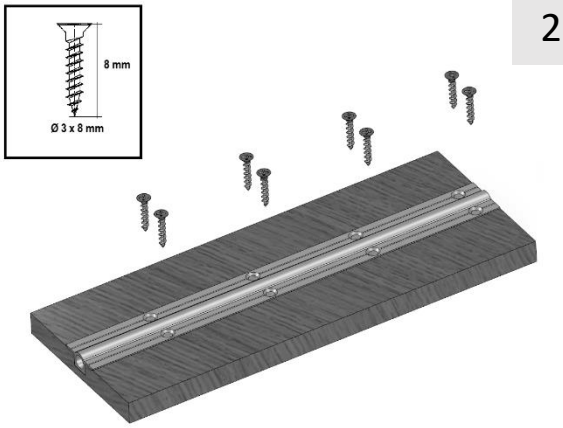
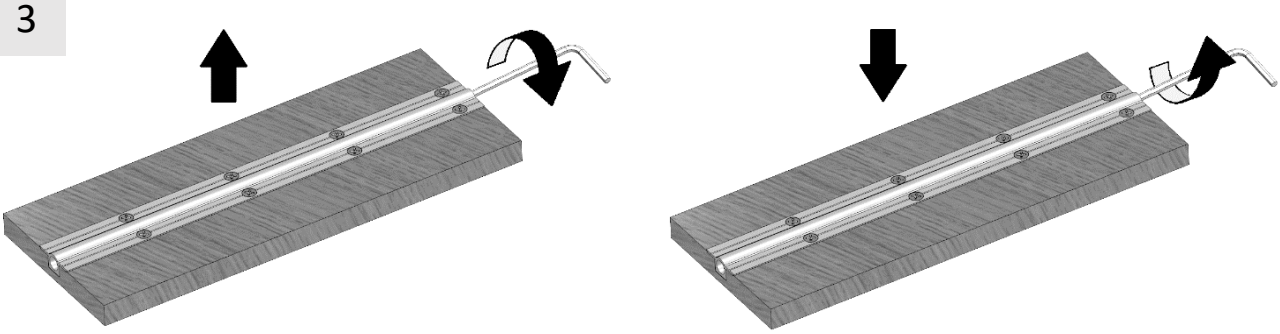
3